令和6年度県民総合スポーツ大会兼高等学校サッカー新人大会　東部支部予選
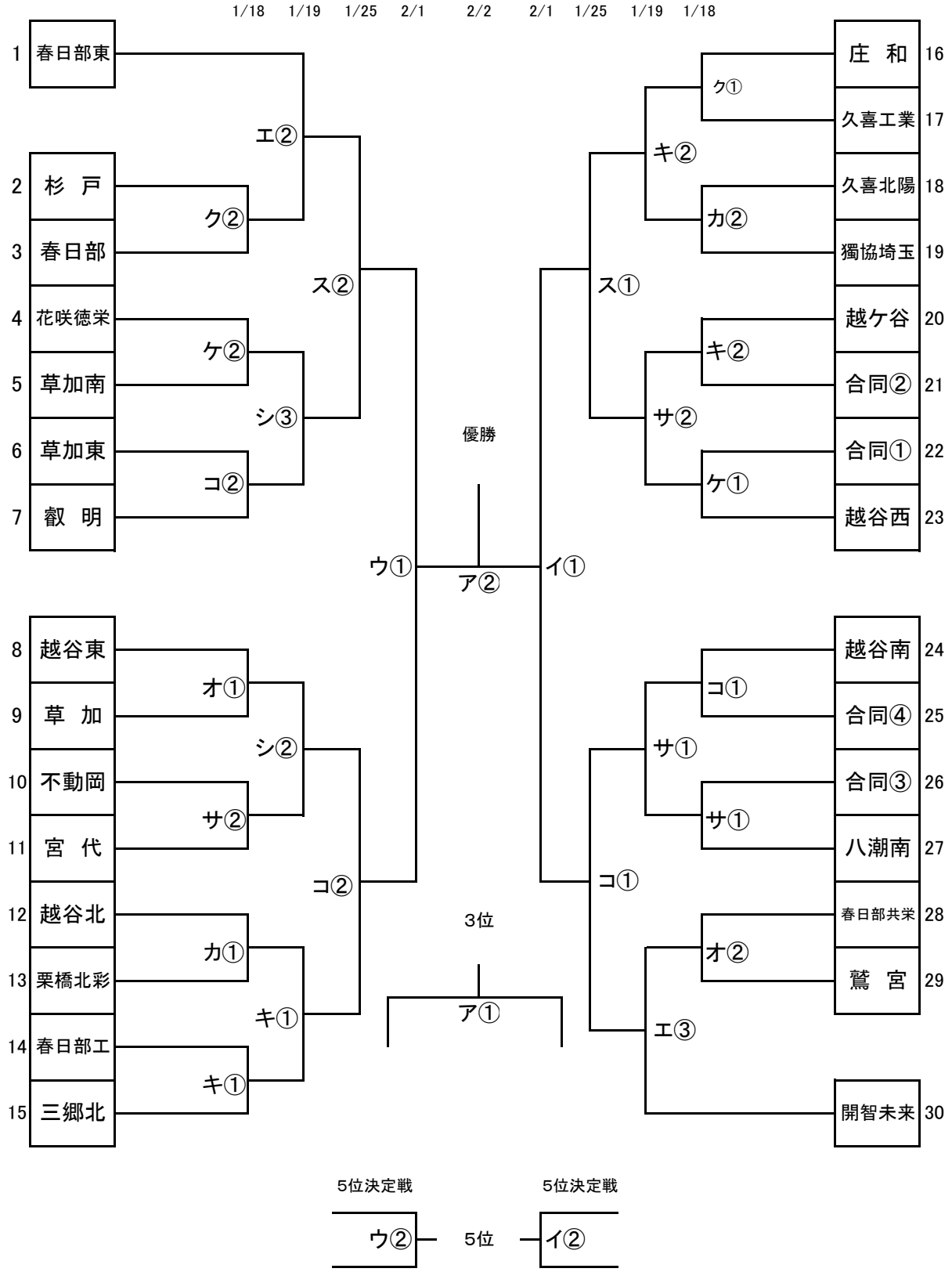
試合開始：①10:00　②12:00　③14:00
試合会場：ア. SFA　イ. しらこばと　ウ. セナリオ　エ. 春日部東　オ. 草加
カ. 栗橋北彩　キ. 三郷北　ク. 久喜工業　ケ. 松伏　コ. 越谷南
サ. 八潮南　シ. 越谷東　ス. 久喜北陽